glass system

GS Railing

A,B,C,D

ESG VSG

ALU

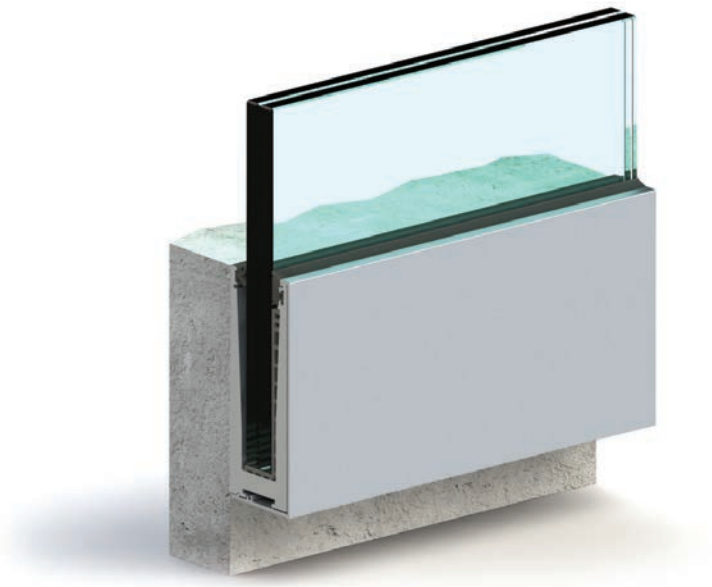

EDYCJA 2017

Spis treści

Systemy balustrad szklanych 4

GS Railing 6

Wyjaśnienie infografik

- Kategoria pomieszczeń
- KAT — Kategoria użytkowania
- ETA — Europejska Ocena Techniczna
- PATENT — Zastrzeżony wzór użytkowy
- Badania wytrzymałości
- Izolacja akustyczna
- ESG — Szkło hartowane
- VSG — Szkło laminowane
- ALU — Wykończenie z aluminium
- INOX — Wykończenie ze stali nierdzewnej
- CE — Oznakowanie CE

wersja 2017.IX.PL

Producent zastrzega sobie prawo do zmiany specyfikacji oraz danych technicznych produktów.
Zdjęcia produktów i ich wykończeń mogą odbiegać od rzeczywistości.

Systemy Balustrad Szklanych

Balustrady szklane stanowią istotny element nowoczesnej architektury. Ze względu na wyjątkowe walory estetyczne, są coraz częściej stosowane zarówno wewnątrz, jak i na zewnętrz budynków. Tego typu konstrukcje nadają unikalny charakter obiektom mieszkalnym i komercyjnym, takim jak biura, galerie handlowe etc.

Z uwagi na charakter użytkowy balustrad szklanych, podczas projektowania i montażu szczególnie istotne są aspekty bezpieczeństwa, a przede wszystkim wytrzymałość balustrady na różnego rodzaju obciążenia w zależności od miejsca zastosowania.

Kategoria pomieszczeń	Przeznaczenie	Obciążenie poziome
A	Mieszkalne	0,5 kN/m
B	Biurowe	
C	Do zgromadzeń	1,0 kN/m (3,0 kN*)
D	Handlowe	
E	Magazynowe	2,0 kN/m

*dotyczy C5 (pomieszczenia ogólnie dostępne dla tłumu, np. sale koncertowe, sale sportowe łącznie z trybunami)
Klasyfikacja wg PN-EN 1991-1-1-2004

Ze względów bezpieczeństwa każda balustrada szklana powinna być wykonana wg indywidualnej dokumentacji projektowej, zapewniającej bezpieczeństwo użytkowania.

Z uwagi na to, że w balustradach całoszklanych szkło jest głównym elementem konstrukcyjnym, musi ono zapewniać stabilność konstrukcji w każdych warunkach – również w przypadku jej częściowego zniszczenia, dlatego w tego typu systemach stosuje się szkło hartowane i laminowane odpowiedniej grubości, zaś na górnej krawędzi balustrady montuje się pochwyt.

Pochwyt poza względami estetycznymi stanowi przede wszystkim element konstrukcyjny mający w razie uszkodzenia szkła utrzymać taflę i nie dopuścić do przerwania ciągłości balustrady, poza tym chroni odsłoniętą krawędź tafli w miejscu gdzie szkło hartowane będące składnikiem pakietu jest najbardziej wrażliwe na uszkodzenia.

Duże znaczenie ma również sposób mocowania balustrady do konstrukcji budynku. Profil systemowy może być przytwierdzony bezpośrednio do żelbetu lub z wykorzystaniem różnego rodzaju konsoli montażowych.

Ze względu na różne rozwiązania projektowe, w ofercie Glass System dostępnych jest kilka wariantów profili. Każdy z nich został przetestowany wraz ze szkłem pod kątem wytrzymałości w różnych konfiguracjach montażowych.

Celem zapewnienia bezpieczeństwa balustrady GS Railing zostały poddane badaniom obciążeniowym (przenoszenie sił poziomych, odporność na uderzenia).

	GS Railing
Wytrzymałość	1,0 kN/m
Wysokość max (mm)	1300
Rodzaj szkła	VSG ESG 88.2, 88.4, 1010.2, 1010.4
Dopuszczenie	dokumentacja indywidualna

GSW Railing

GS Railing jest kompletnym systemem do budowy balustrad szklanych zarówno wewnątrz, jak i na zewnątrz budynków.

Szkło w systemie tym stanowi główny element konstrukcyjny, dzięki czemu wykorzystanie profili aluminiowych i innych elementów montażowych zostało ograniczone do minimum. Stanowi to istotny walor estetyczny i daje wyjątkowe możliwości nowoczesnej aranżacji przestrzeni.

Systemy występują w różnych wariantach mocowania do podłoża, pozwalających na dokładne dopasowanie rozwiązania do wymagań projektu.

Na górnej krawędzi szkła możliwe jest zastosowanie pochwytów o różnym kształcie i materiale wykonania, w zależności od wizji architekta.

Specyfikacja	
Kategoria pomieszczeń	A, B, C*, D
Wytrzymałość	1,0 kN/m
Rodzaj szkła	VSG ESG 88.2, 88.4, 1010.2, 1010.4
Wysokość max (mm)	1300
Materiał / wykończenie	Aluminium anoda / Aluminium RAL
Dokument dopuszczenia	dokumentacja indywidualna

* z wyłączeniem C5 (pomieszczenia ogólnie dostępne dla tłumu)

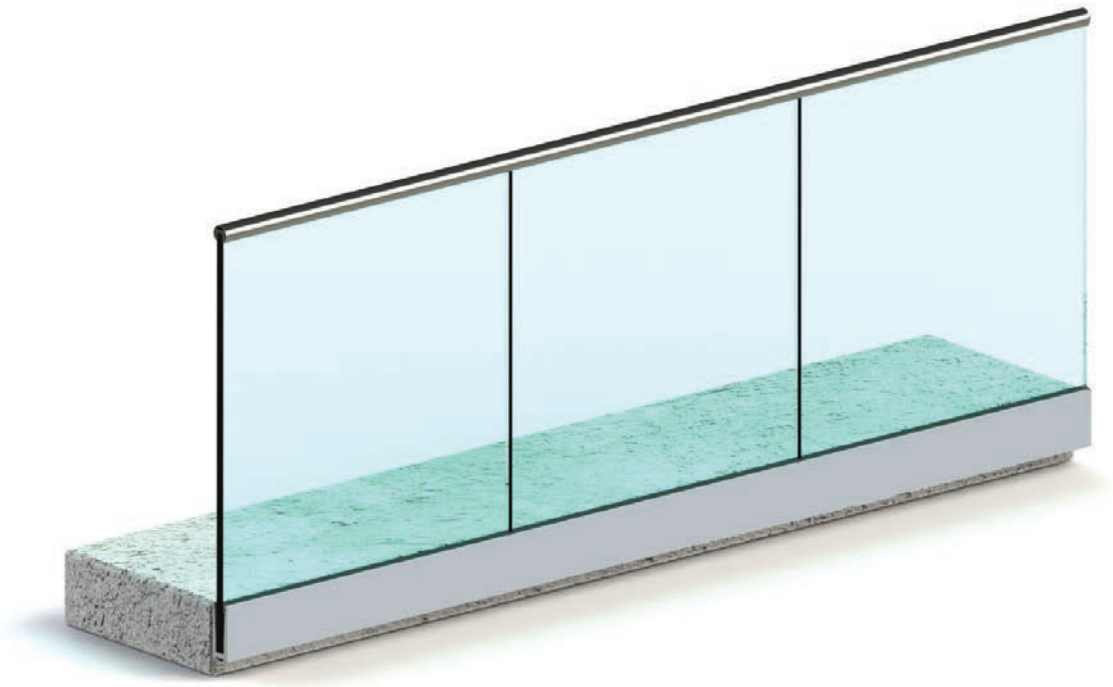

Cechy produktu

- trzy rodzaje profilu bazowego o wysokości 125 mm, przeznaczone do mocowania bocznego, nawierzchniowego i krawędziowego,
- gwarancja stabilności i wytrzymałości – mocowanie szkła przy użyciu specjalnych klinów,
- szybki i wygodny montaż balustrad,
- możliwość montażu szkła po zakończeniu wszystkich innych prac (brak ryzyka uszkodzeń),
- możliwość stosowania różnego rodzaju pochwytów na górnej krawędzi szkła – m.in. ze stali nierdzewnej, aluminium lub drewna.

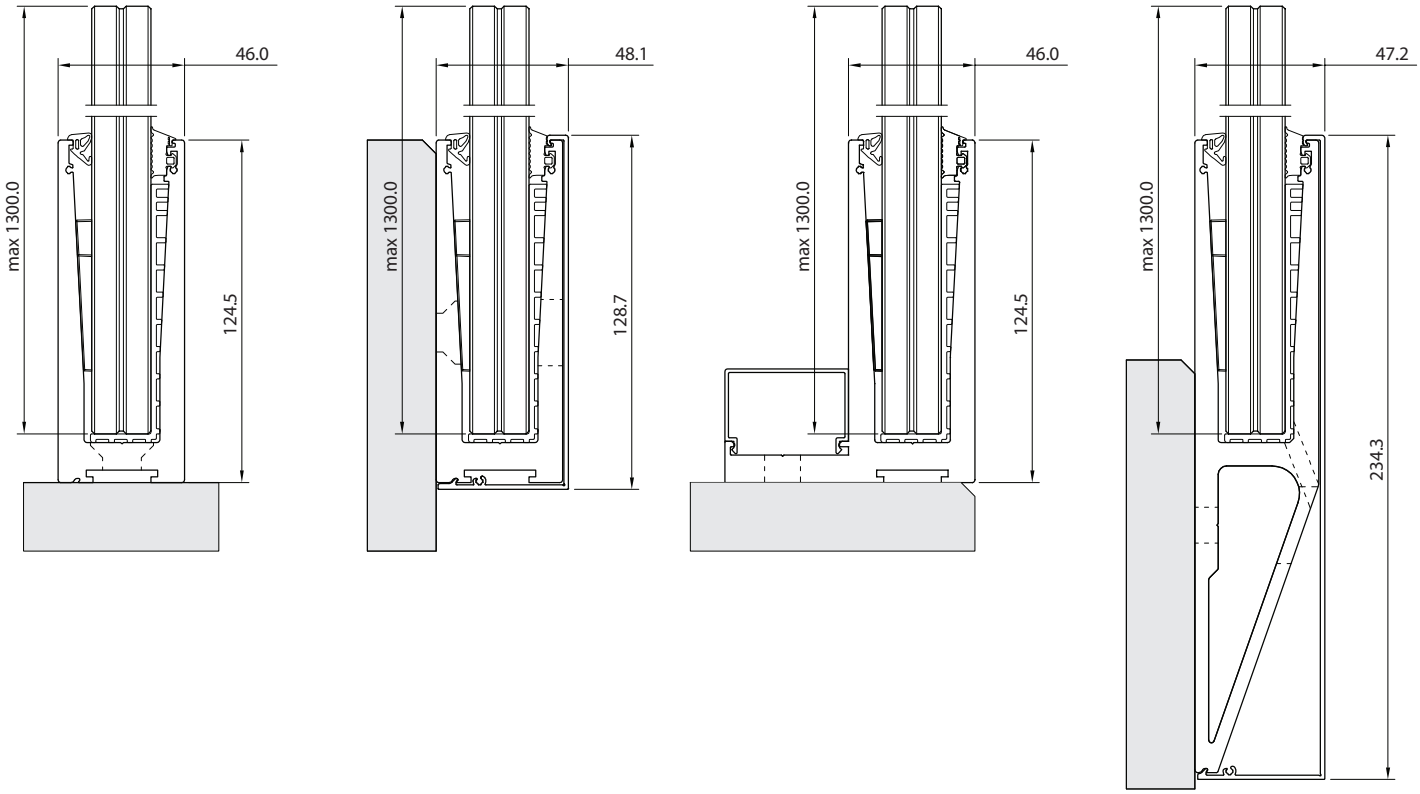

Opis montażu

- montaż profilu do podkonstrukcji żelbetowej lub stalowej,
- umieszczenie w profilu podkładek do szkła, zamocowanie w profilu uszczelki po zewnętrznej stronie balustrady,
- wstawienie szkła do profilu,
- ustabilizowanie konstrukcji szklanej poprzez montaż klinów, zamocowanie uszczelki po wewnętrznej stronie balustrady.

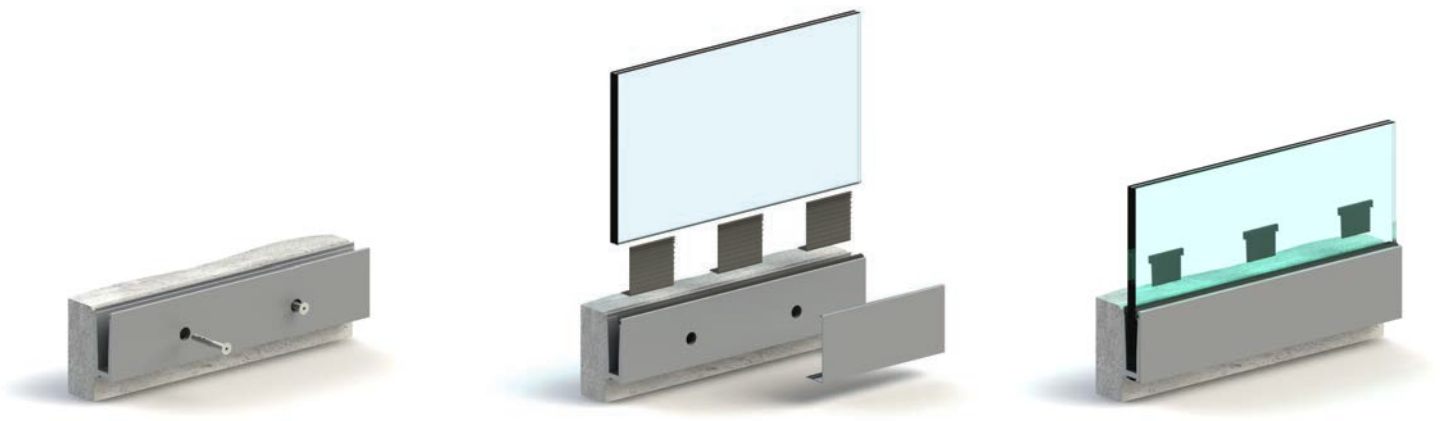

Badania wytrzymałościowe

W ramach badań wytrzymałościowych systemy GS Railing zostały przetestowane poprzez uderzenie wahadłem zgodnie z normą DIN 18008-4. Norma ta klasyfikuje tego typu balustrady w kategorii B, dla której ściśle określa procedurę badawczą.

Wyniki badań potwierdziły parametry gwarantujące bezpieczeństwo, co pozwala stosować balustrady Glass System zgodnie z ich przeznaczeniem.

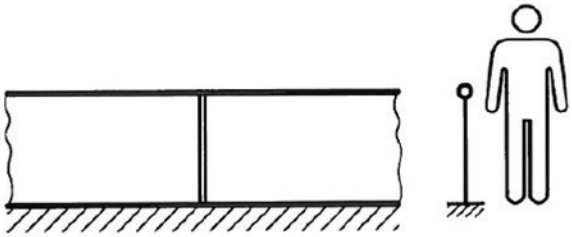

Kategoria B wg DIN 18008-4

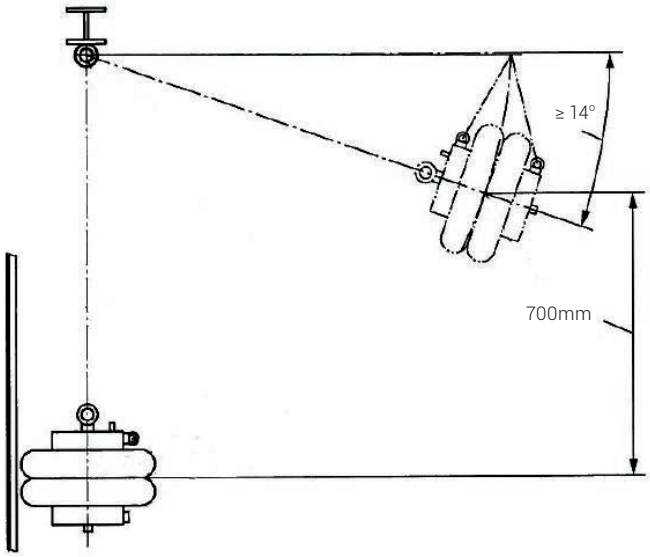

Schemat uderzenia wahadłem wg DIN 18008-4

Materiały sprzedażowe

Katalogi

GSW Pro

GSW Office

GSW Office Plus
(dostępny w II kw. 2018)

GSW Office Door
(dostępny w II kw. 2018)

GSW Light

100%
made in EU

+48 22 243 24 20
biuro@glasssystem.pl

www.glasssystem.pl